AlertLatch

Der Türwächter für Fenster der FiSCHER Akkumulatorentechnik GmbH

Bedienungsanleitung

Fensterwächter in Alarm-bereitschaft

Zur ordnungsgemäßen Montage des Fensterwächters lesen Sie bitte die Montageanleitung. Im Notfall kann das Fenster wie gewohnt durch anheben der Klinke mit nur einem Handgriff geöffnet werden.

Auslösen des Voralarms

Das Niederdrücken des roten Tasters für den Voralarm durch die Fensterklinke und der Mechanik löst ein warnendes Alarmsignal aus, das wieder stoppt, sobald dieser in die Ausgangsposition bewegt wird.

Auslösen des Alarms

Bewegt der Nutzer die Klinke nach oben, löst er damit den Alarm des Fensterwächters aus und gibt die ordnungsgemäße Öffnung der Fenster frei.

Bezeichnungen:

1. = Kippwinkel
2. = Abdeckplatte Fenster
3. = Mechanik zur Aktivierung
4. = Montageplatte Fenster
5. = Grundplatte
6. = Batterie
7. = Gehäuse

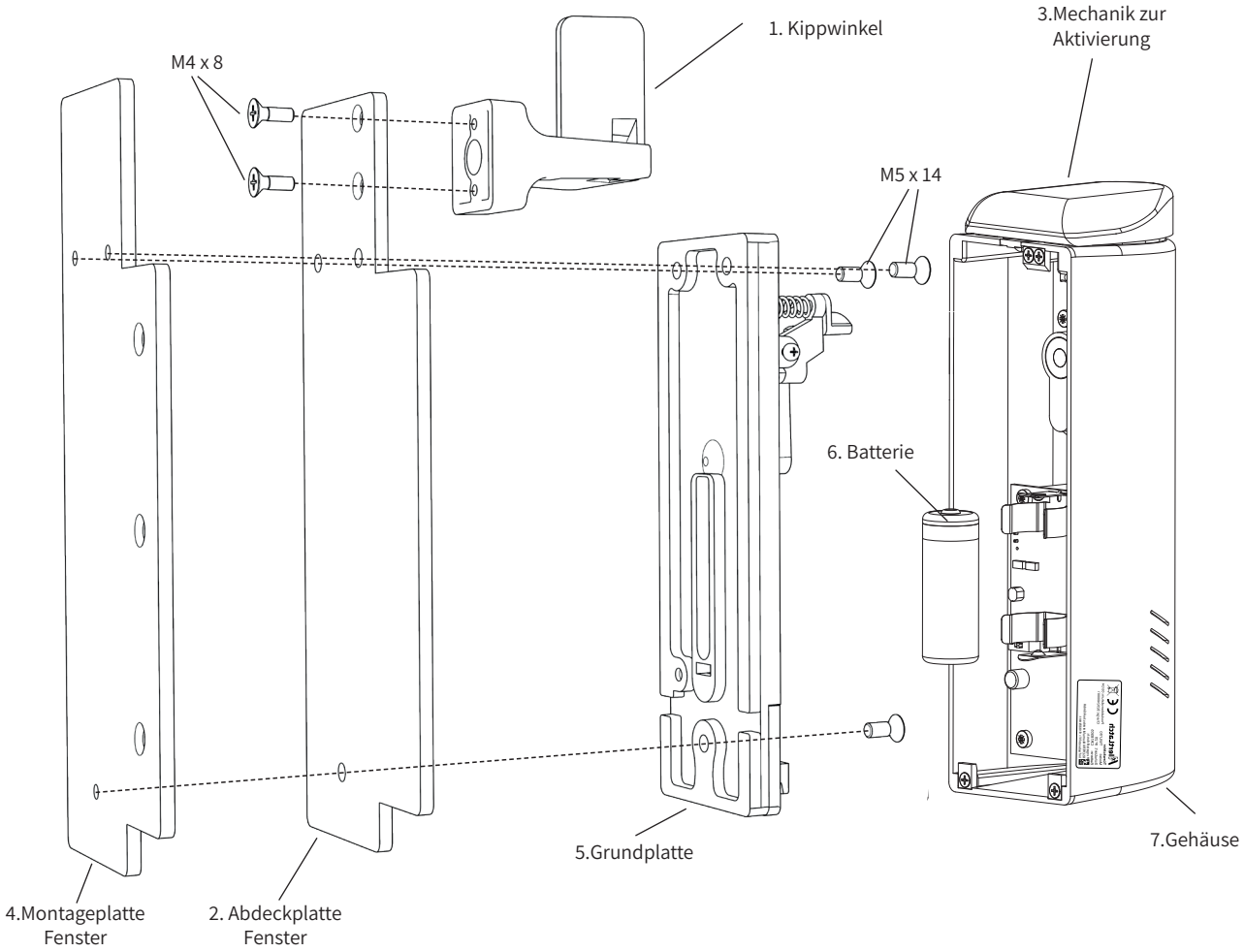

FiSCHER Akkumulatorentechnik GmbH
Im Taubental 41 • D-41468 Neuss • +49 2131 52310-14 • info@alertlatch.de • www.alertlatch.de

Montage des AlertLatch an einem Fenster

Legen Sie die Position für den AlertLatch an dem Fenster fest und markieren Sie diese Stelle. Die optimale Position ist gegeben, wenn der Fenstergriff ungehindert am ausgelösten Zustand des Türwächters (Endposition des Türwächters) vorbeiführt.

Montage mit rechtsdrehenden Fenstergriff

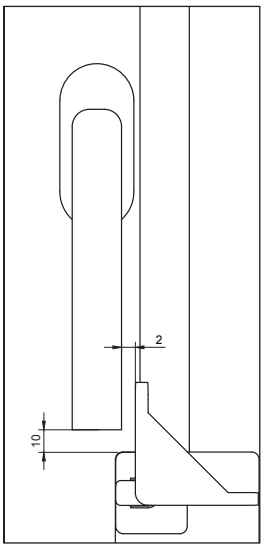

Die Montagehöhe der Blechoberkante des Kippwinkels sollte 10mm unterhalb des Fenstergriff enden.

Bezeichnungen:

1. = Kippwinkel
2. = Abdeckplatte Fenster
3. = Mechanik zur Aktivierung
4. = Montageplatte Fenster
5. = Grundplatte
6. = Batterie
7. = Gehäuse

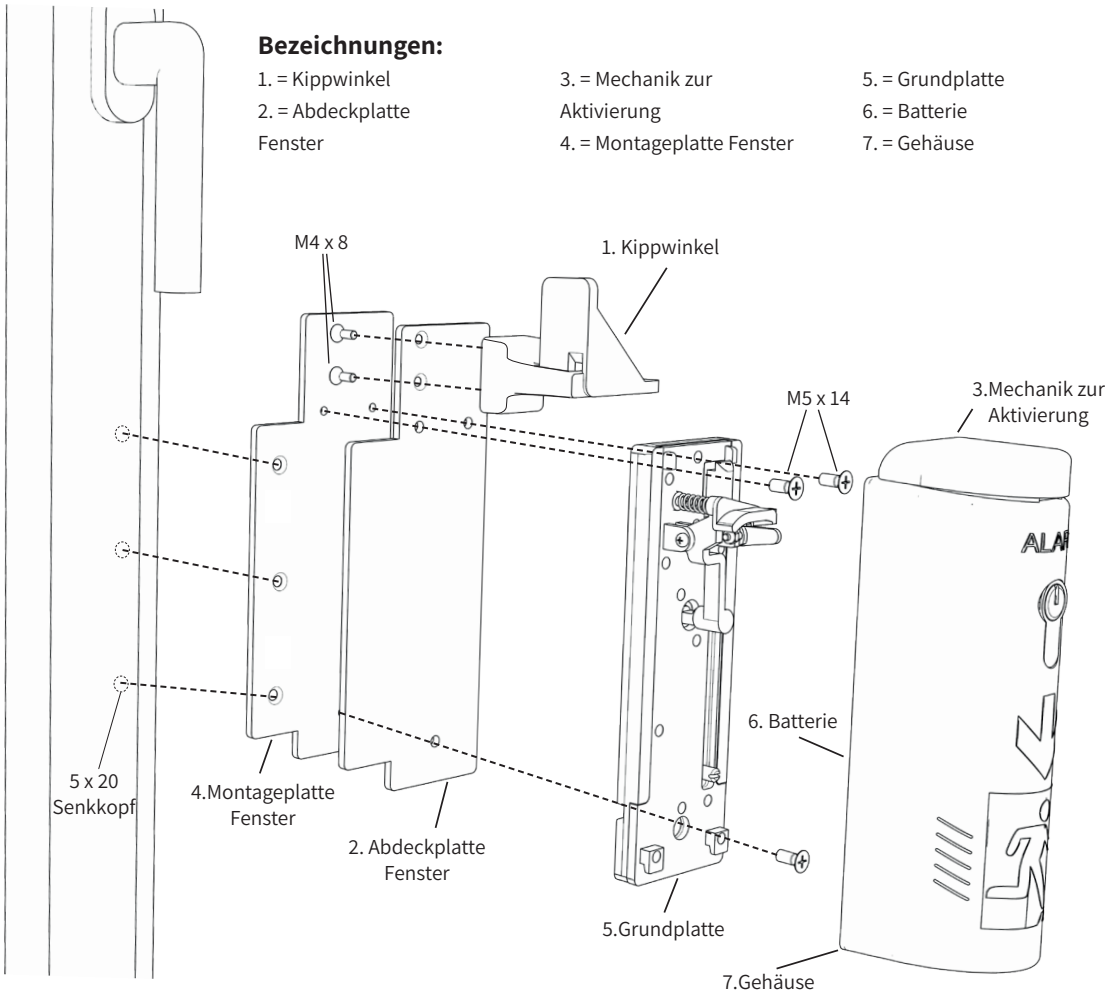

Montage mit linksdrehender Fenstergriff

Drehen Sie den Kippwinkel im Uhrzeigersinn um 180° und richten Sie den roten Winkel so aus, dass die Montagehöhe der Blechoberkante 10mm unterhalb des Fenstergriff endet. Drehen Sie außerdem die beiden Montageplatten (Grund- und Abdeckplatte) um, sodass sie in gespiegelter Position montiert werden können.

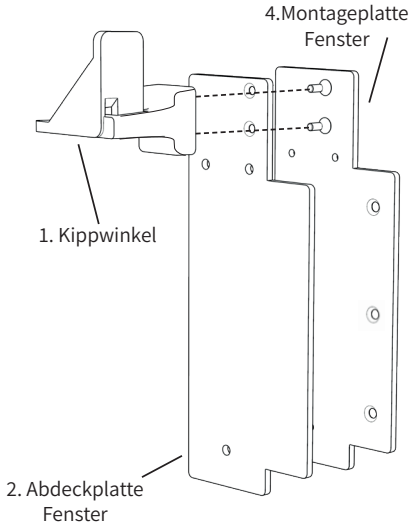

Stellen Sie nach der Montage sicher, dass Fenstergriff bis zum Endanschlag betätigt werden kann und das Fenster zuverlässig öffnet, nachdem Sie den AlertLatch montiert haben.

Batterie Hinweis
(Gerät mit wechselbarer Lithium-Mangan-Dioxid-Batterie, Typ CR18505) Sicherheitsinformationen – Vor dem Batteriewechsel lesen

WARNUNG: Brand- und Explosionsgefahr
Verwenden Sie nur den vom Hersteller spezifizierten Batterietyp (CR18505, 3,0 V, 2700 mAh). Nicht wiederaufladbar. Versuchen Sie niemals, die Batterie zu laden. Batterie nicht ins Feuer werfen, nicht erhitzen (>100 °C), nicht zerlegen. Kurzschluss vermeiden: Berühren Sie die Pole nicht mit Metallgegenständen.

Richtige Installation
Beachten Sie die korrekte Polarität (+ / -) beim Einlegen. Verwenden Sie keine beschädigten oder ausgelaufenen Batterien.

Entsorgung
Entsorgen Sie die Batterie gemäß den lokalen Vorschriften für Lithium-Batterien. Nicht in den Hausmüll geben.

FiSCHER Akkumulatorentechnik GmbH
Im Taubental 41 • D-41468 Neuss • +49 2131 52310-14 • info@alertlatch.de • www.alertlatch.de